「アミノバイタル®」カップ2022 第11回関東大学サッカートーナメント大会
≪兼総理大臣杯全日本大学サッカートーナメント関東予選≫

【1回戦～2回戦】

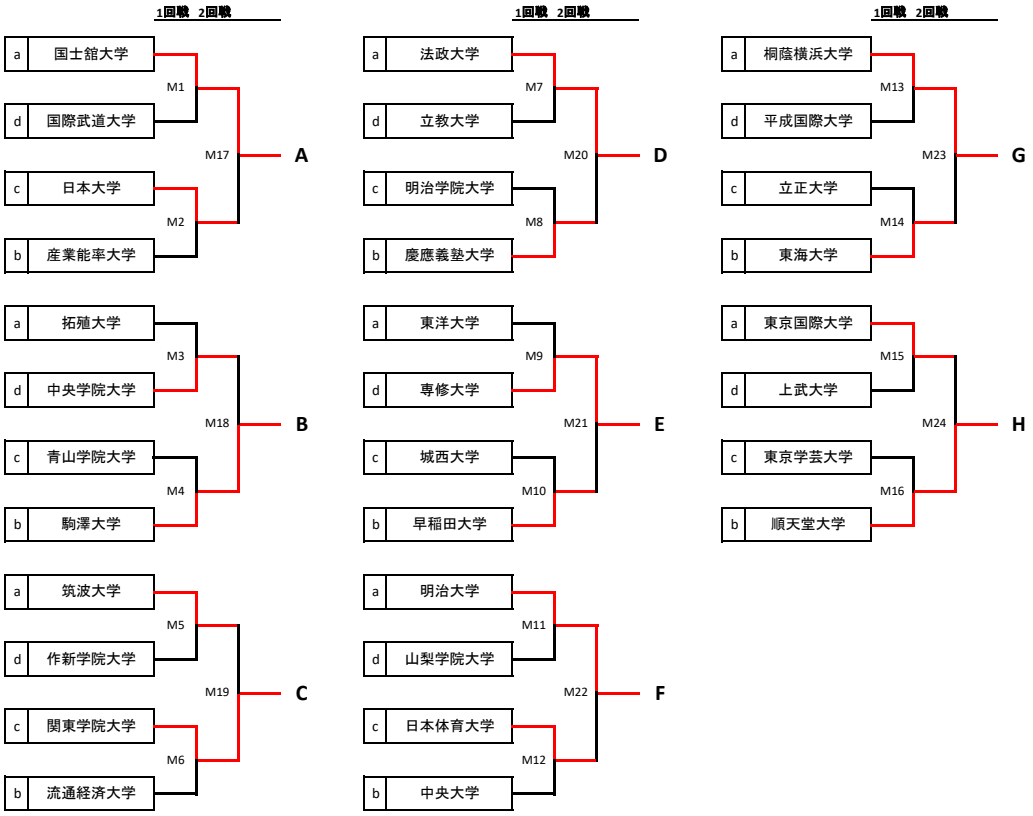

【3回戦～決勝】

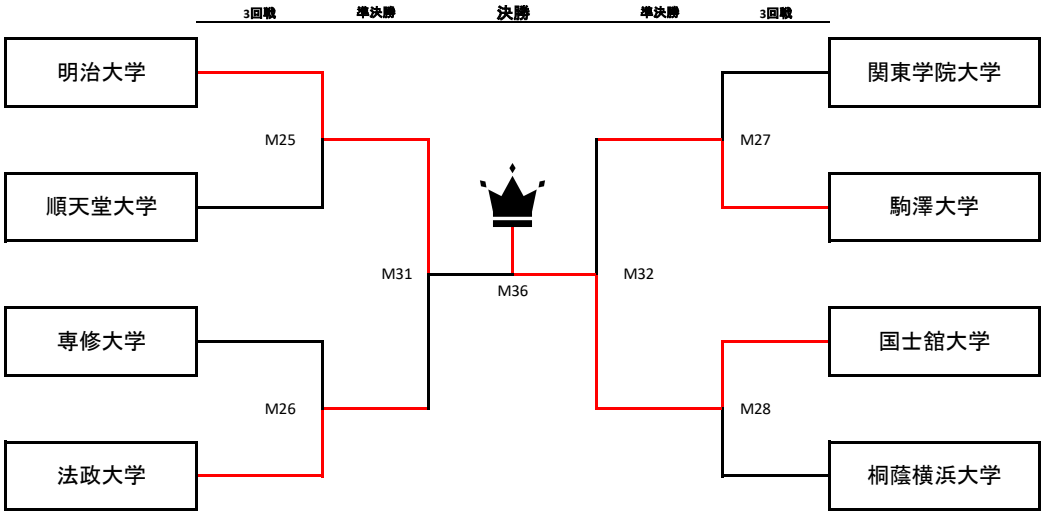
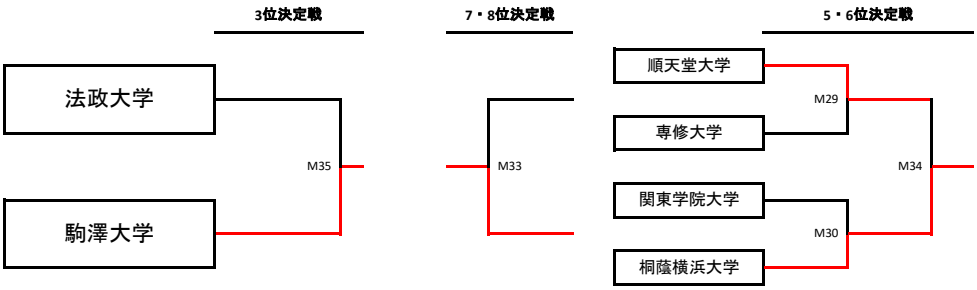
【順位決定戦】